# Металл Арт

Производственная компания

Изготовление деталей, изделий из металла

Токарно фрезерные работы

ЧПУ токарно фрезерная группа

# Наше производство:

- Располагаемся на трех производственных площадках
- Накоплено 10 лет производственного опыта
- Более 50 сотрудников

# Гарантия на все изделия от 6-ти месяцев

На все изделия действует гарантия от 6-ти месяцев до 1 года и распространяется на все изделия.

Та же есть расширенная гарантия до 36 месяцев в случае с специализированными деталями. Если возникает неисправность изделия, мы легко заменим вам ее по гарантии.

В нашей компании возможен выезд специалиста завода в ваш город для ремонта. Качество наших изделий постоянно подтверждают крупные государственные компании и зарубежные покупатели, доверяя нам все новые и новые заказы.

## Изготовление шестерен

| | |
|---|---|
| Виды шестерен | Зубчатое и червячное колесо<br>Прямые шестерни<br>Косые шестерни<br>Конические прямозубые<br>Косозубые шестерни<br>Червячные шестерни<br>Червячная пара<br>2-х рядные шестерни<br>Шестерня круговой зуб<br>Звездочки |
| Применение шестерен | В машиностроении, судостроении, в пищевой и горнодобывающей промышленности, буровых установках, подъемных кранах, автомобильных дифференциалах, коробке передач, лебедках, насосах и в прочих механизмах. |

## Изготовление зубчатых реек

| | |
|---|---|
| основные характеристики | Изготовление зубчатых реек с различными видами зацепления: прямыми, косыми, круговыми, шевронными зубьями.<br>Зубчатые рейки в комплекте с зубчатым колесом. |
| максимальная длина | 10.000 мм (10м.) до 10 модуля |
| материалы изготовления | легированные, углеродистые и нержавеющие стали. |

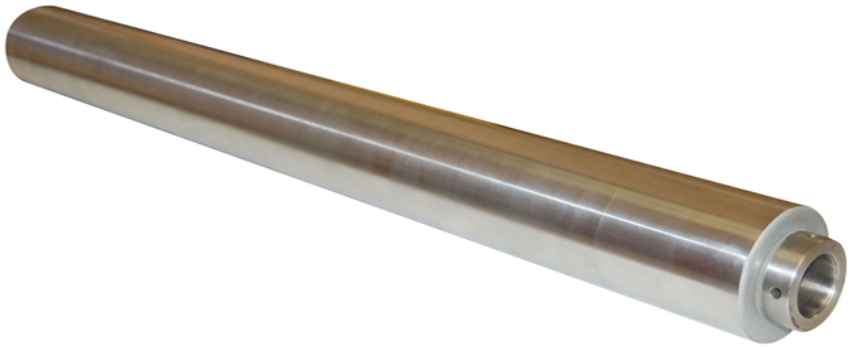

## Изготовление валов

| | |
|---|---|
| размеры | диаметр: от 20мм — до 1000 мм<br>длина: до 5000 мм |
| область применения | Полиграфические станки,<br>Бумагоделательные машины,<br>Обрабатывающие станки,<br>Химическая промышленность<br>Лесообрабатывающая промышленность |

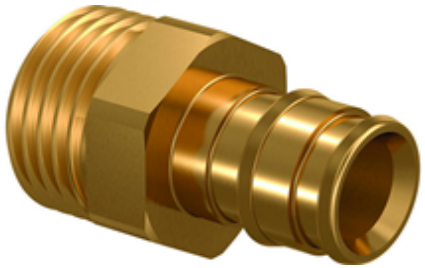

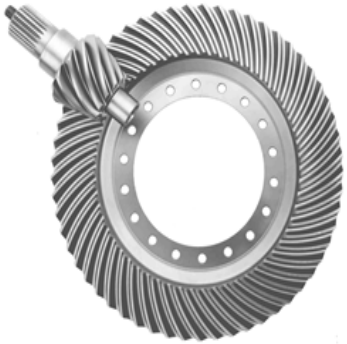

# Изготовление фланцев, шкивов, штуцеров и прочих деталей в машиностроении

Изготовление специальных фланцев для высокого давления.

шкивы:

ременные,
клиновые,
зубчатые,
тросовые,
многоручьевые,
плоскоременные,
клиновые

## Изготовление промышленных ножей

| | |
|---|---|
| виды ножей | Ножи для гильотин<br>Ножи для пресс ножниц<br>Ножи для станков<br>Дисковые ножи<br>Круглые ножи<br>Ножи для дробилок<br>Зубчатые ножи<br>Вырубные ножи |
| изготавливаем из сталей | 6хв2с, 6хс, 9хс, hardox |

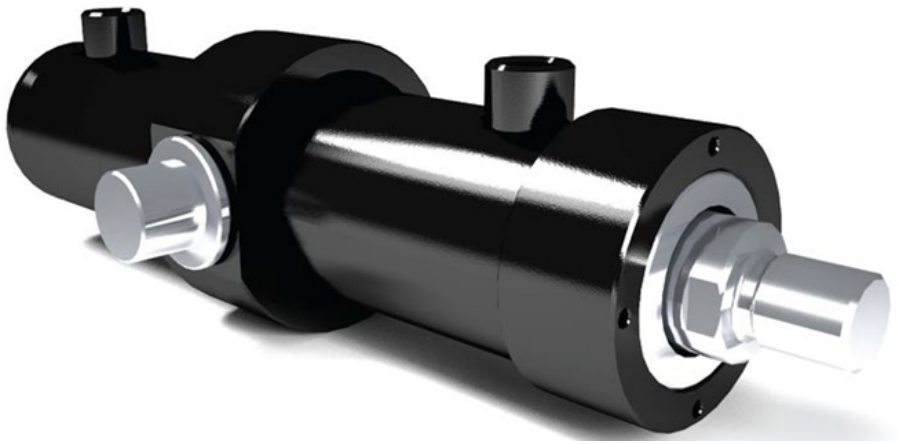

## Изготовление гидроцилиндров - штоков

- Изготавливаем гидроцилиндры по Вашим чертежам или образцу.
- Изготовление и замена поршня гидроцилиндра.
- Изготовление и замена штоковой направляющей.
- Восстановление или замена проушин гидроцилиндра.
- Восстановление или замена гильзы, штока гидроцилиндра.

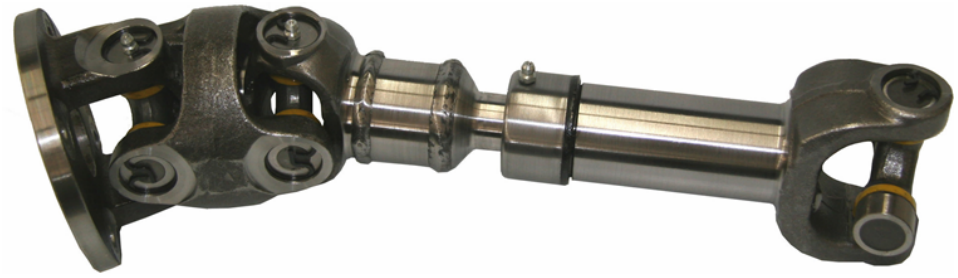

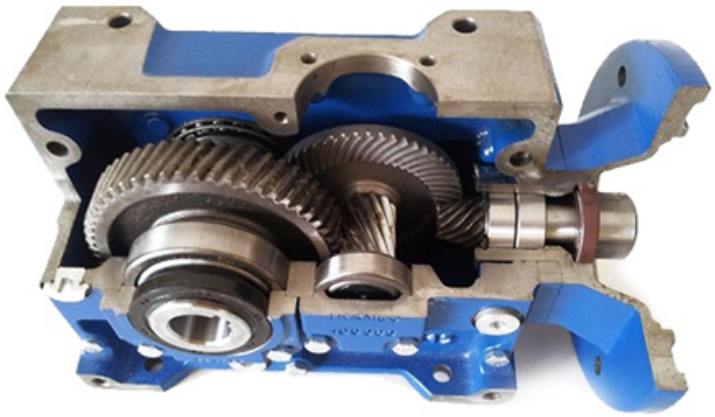

## Изготовление и ремонт Карданных валов и редукторов

| | |
|---|---|
| Карданные валы | для легкового авто, грузового, спецтехники и промышленного оборудования.<br><br>Производство карданных валов осуществляется по чертежам, эскизам, образцам или техническим требованиям. |
| Редукторы | Ремонт промышленных редукторов<br>червячных редукторов<br>Редукторов кранов<br>Планетарных редукторов<br>Цилиндрических редукторов |

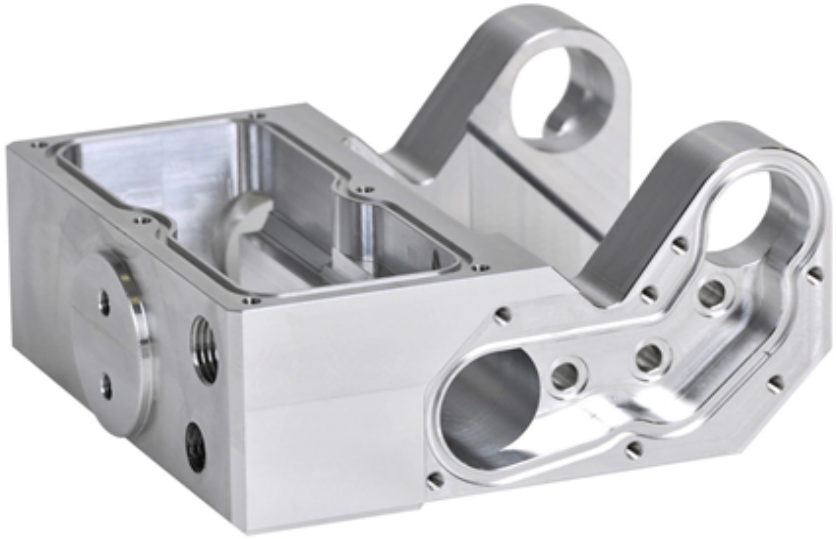

## ЧПУ детали

Современное оборудование, обладающее высокой скоростью и точностью.
Крупные партии в очень короткие сроки.

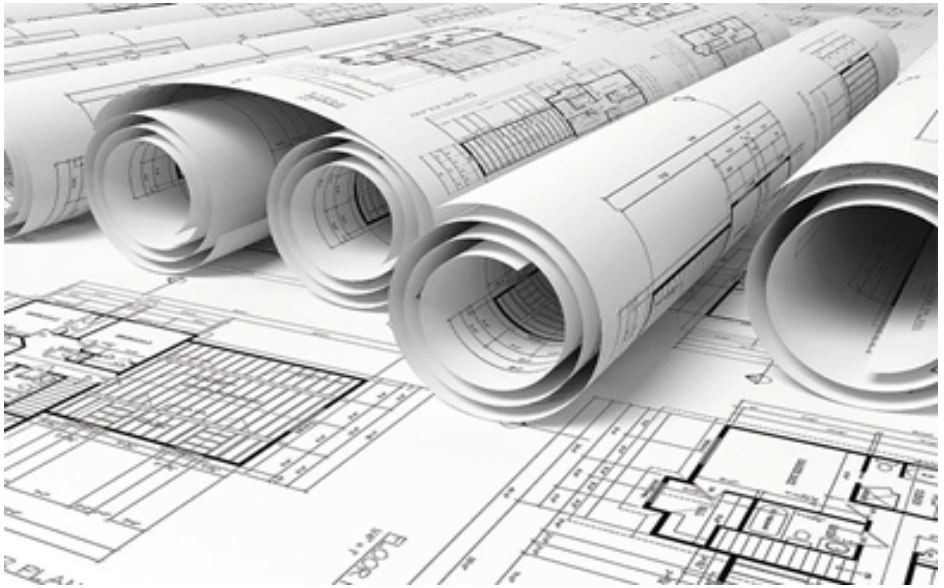

## Проектирование

Разработка изделий любой сложности

проектирование в областях:

- машиностроение
- металлообработка
- нефтегазовый сектор
- производство
- технологического оборудования
- складское оборудование
- приборостроение
- научные иследования
- производственные и технологические процессы
- робототехника

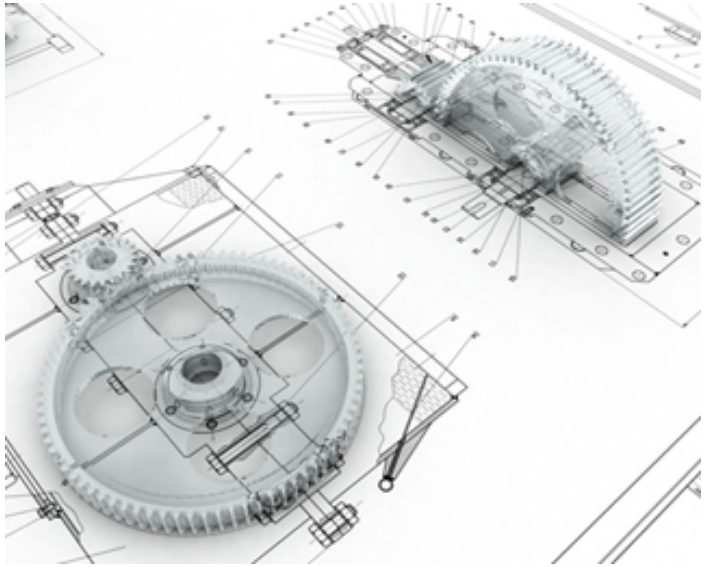

## Проектирование

Разработка изделий любой сложности

Разработка конструкторских документов

- эскизные чертежи
- чертежи деталей
- сборочные чертежи
- 3D модели
- паспорт изделия
- инженерные расчеты
- проектирование автоматизированных систем управления

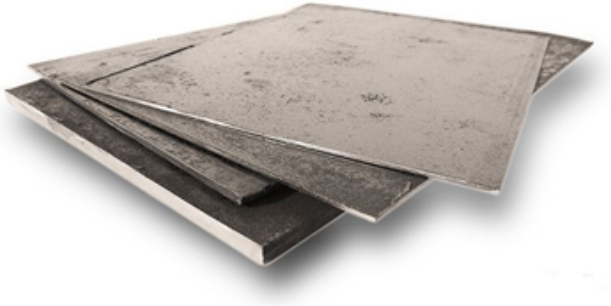

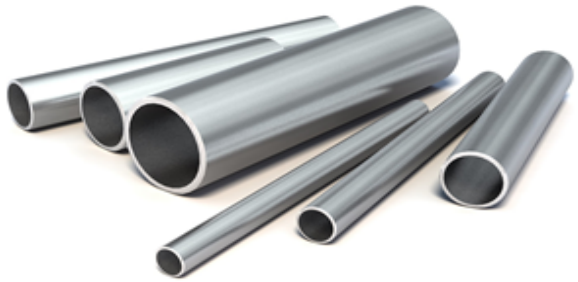

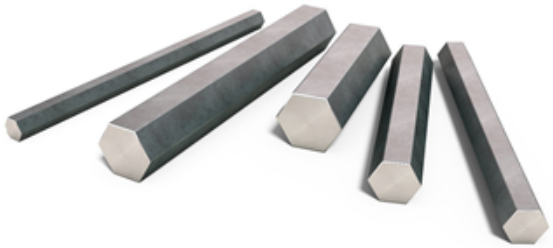

## Склад материала

в наличии большой выбор металлов

- Алюминий
- Дюраль
- Медь
- Бронза
- Латунь
- Сталь
- Нержавейка

---

- Шестигранники
- Круг
- Квадрат
- Трубы
- Листы
- Проволока
- Полосы

## Контроль качества ОТК

Визуальный контроль
Контроль размеров изделий
Контроль твердости
Контроль шероховатости поверхности
Контроль глубины цементирования и азотирования слоев
Контроль допусков посадки
Оптическая инспекция
Микроскоп, профилометр, динамометрические
Контроль брака

# Нам доверяют!

CROCUS CITY HALL

ПИК ГРУППА

ВТОРСЫРЬЕ

РемТехАльянс
полный спектр услуг

ФЕДЕРАЛЬНОЕ ДОРОЖНОЕ АГЕНТСТВО
РОСАВТОДОР

ТОП СПЕЦТЕХНИКА

СПЕЦТЕХСТРОЙ

ЗАВОД СКИТ
СИСТЕМЫ КОМПЛЕКСНОЙ ИЗОЛЯЦИИ ТРУБ

ЗАО «ШЕКИНСКИЙ ЗАВОД» ЖБИ

МИРАТОРГ

technopark

РОНИКОН
ФАБРИКА ШКАФОВ

EVRASCON

Металл
Арт

ООО "Металл-Арт"
ИНН: 7743213428
ОГРН: 1177746579845
Юр. адрес : 127486, г. Москва.
ул. Дегунинская, д. 3, корп. 3. оф. 8-12

Производство по адресу:
г. Москва
Варшавское шоссе 95а
Люберецкий р-н Ул. Котельническая д11
Г. Рязань ул. Промышленная 10А

Контакты:
8 (999) 998-88-50
8 (985) 223-04-18
metallart.msk@gmail.com